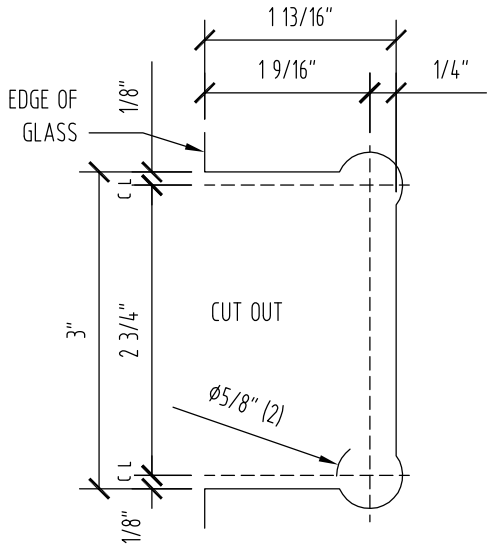

DOOR TEMPLATE

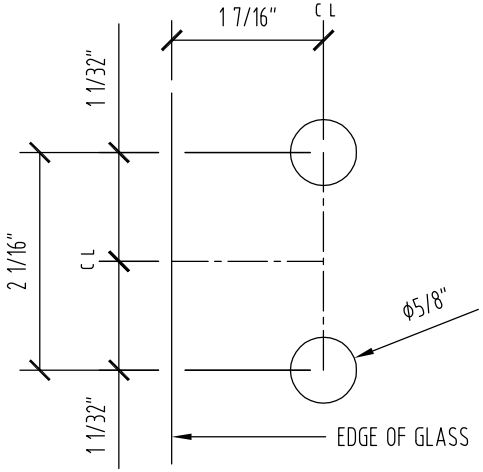
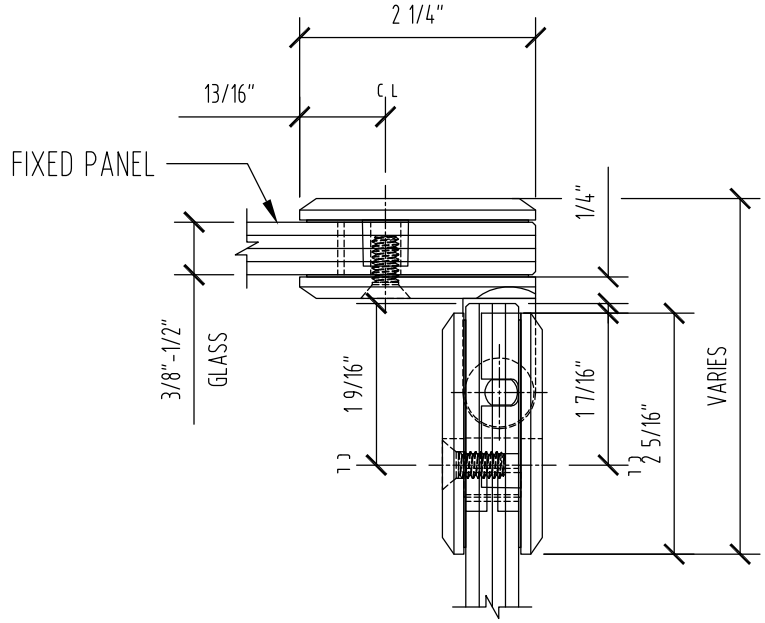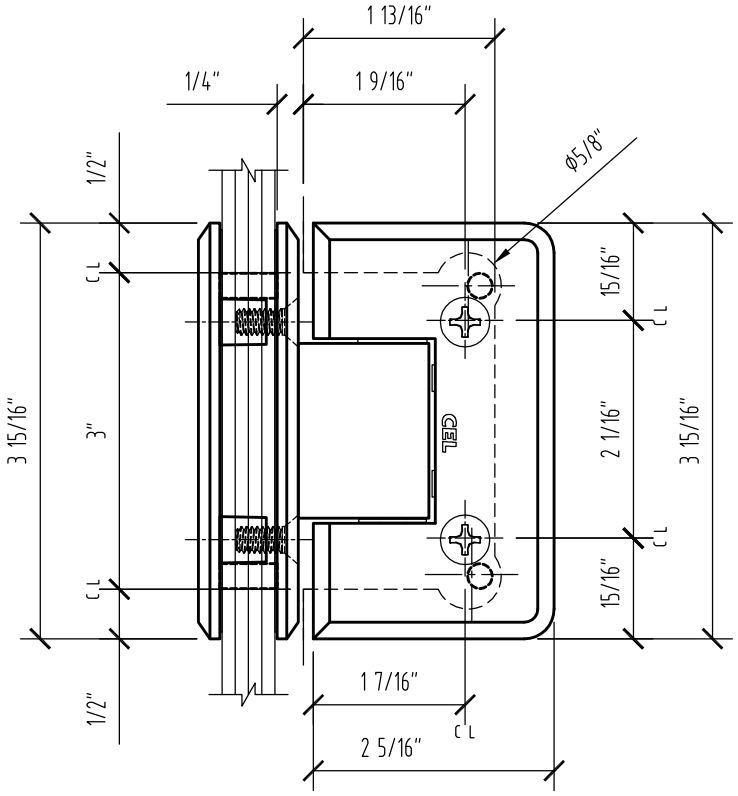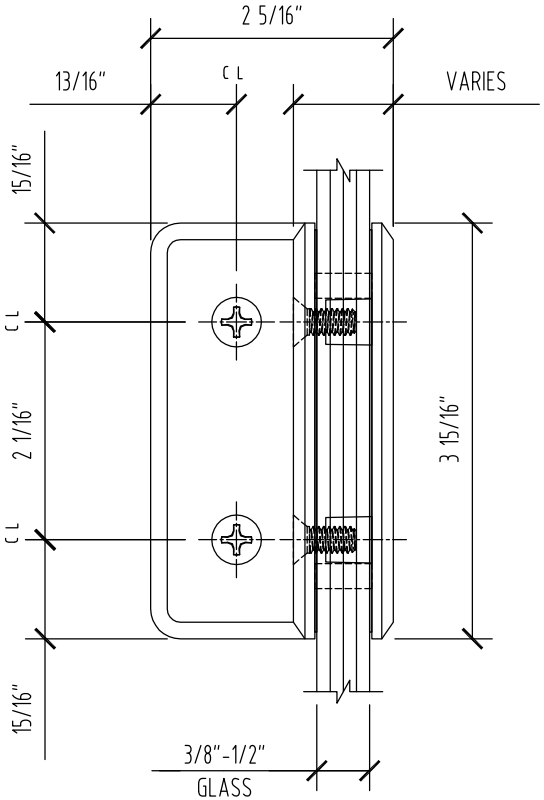
FIXED PANEL TEMPLATE